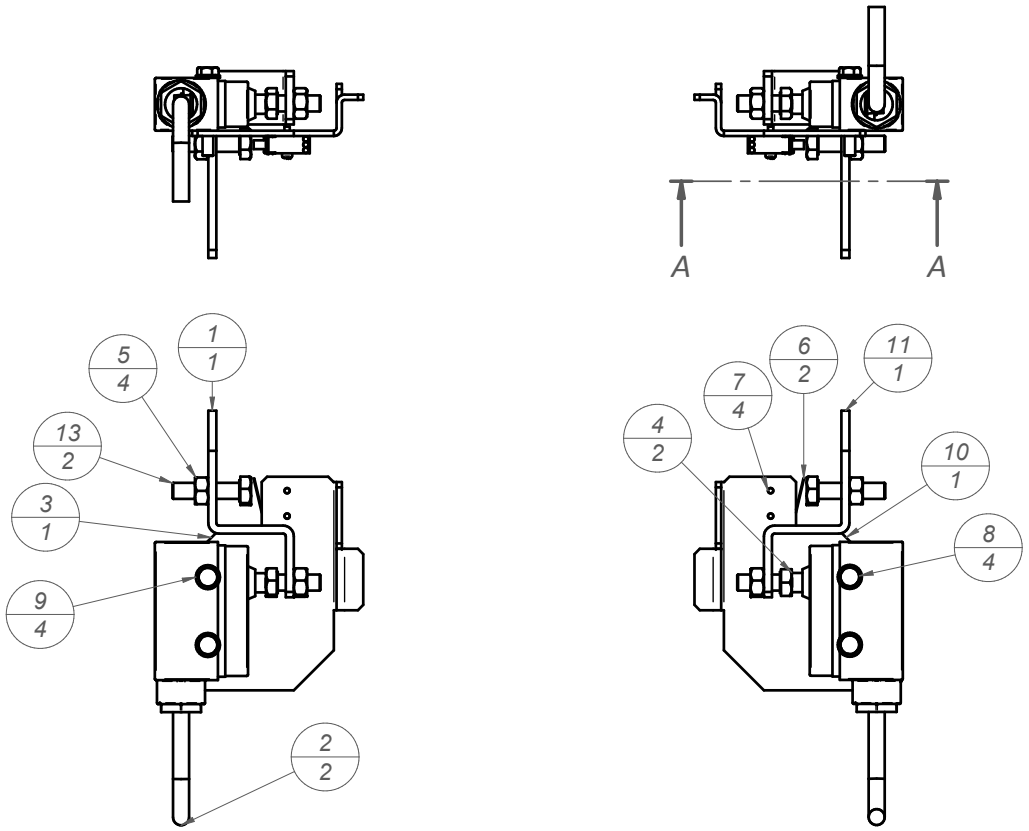

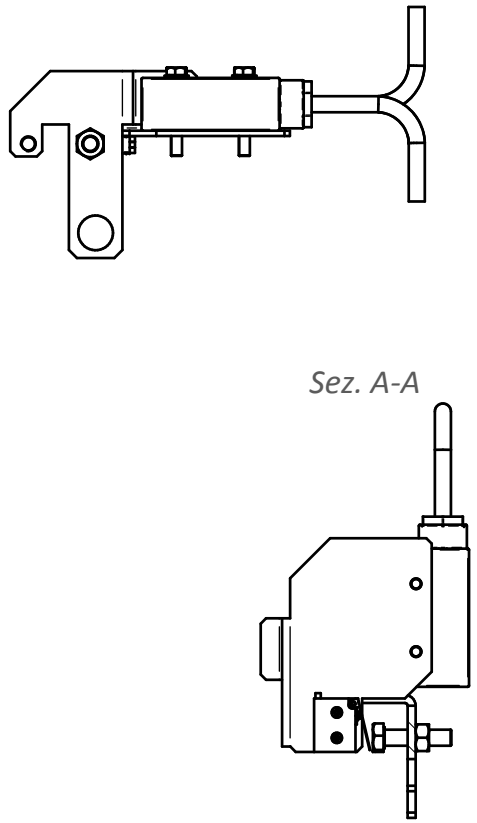

N°	Code	Rev	Description	Material	Qty
1	5049045429	00	LEVA MICRO GRANDE SX	S235JR UNI EN 10025-02:2005	1
2	5249038086	00	MICROINTERRUTTORE RENEW RZ-15GD-B3		2
3	5049045411	00	SUPPORTO MICRO DX	S235JR UNI EN 10025-02:2005	1
4	9110573906016Z	--	Vite Testa Esagonale M6x16 UNI 5739 zincata	ACCIAIO 8.8 UNI EN ISO 898-1:2001	2
5	9310558806000Z	00	DADO ZINCATO M 6 UNI-5588	ACCIAIO 8.8	4
6	5249028043	00	MICROINTERRUTTORE CHERRY DC1C-C3LB	PF	2
7	9110768702010Z	--	VITE TCIC M 2 x 10 UNI 7687 ZINCATA	ACCIAIO	4
8	9110573904030	00	VITE TE C.F. M 4 x 30 8.8 UNI 5739	ACCIAIO 8.8	4
9	9210659204000Z	00	RONDELLA ZINCATA M 4 UNI 6592	Acciaio	4
10	5049045412	00	SUPPORTO MICRO SX	S235JR UNI EN 10025-02:2005	1
11	5049045428	00	LEVA MICRO GRANDE DX	S235JR UNI EN 10025-02:2005	1
13	9110573906025Z		VITE TE C.F. ZINCATA M 6 x 25 UNI 5739	ACCIAIO 8.8	2

REV.	DATA	DESCRIZIONE REVISIONE	MODIFICATO	APPROVATO	DOCUMENTO
00	27/03/2018	Emesso grafico ufficiale	Michelini	Forni	MD 18/009

3D CAD Drawing

DISEGNATO DA / DESIGNED BY	DATA / DATE	VERIFICATO DA / VERIFIED BY	DATA / DATE	APPROVATO DA / APPROVED BY	DATA / DATE
Michelini	27/03/2018	Forni	27/03/2018	Forni	27/03/2018

Tolleranze generali UNI ISO 2768 - mK
Tolleranze generali molle DIN 2095 - Classe 2
Raggi e smussi senza indicazione: R4 - 1x45°

Montanari Giulio & C.
MODENA – ITALY

TRATTAMENTO TERMICO / HEAT TREATMENT

DUREZZA T.T. / HARDNESS H.T.

TRATTAMENTO SUPERFICIALE / SURFACE TREATMENT: ZINCATO Fe/Zn 7 BIANCA

PROFONDITA' T.T. / DEPTH H.T.

MATERIALE / MATERIAL

DUREZZA MATERIALE / HARDNESS MAT.

COMPONENTE SICUREZZA / SAFETY COMPONENT: NO

NR° MODELLO / MODEL N°

Proprietà della Montanari Giulio & C. S.r.l. - Senza autorizzazione scritta della stessa il presente disegno non potrà essere comunque utilizzato per la costruzione dell'oggetto rappresentato né venire comunicato a terzi o riprodotto.

All proprietary rights reserved Montanari Giulio & C. S.r.l. - This drawing shall not be reproduced or in any way utilized for the manufacture of the component of unit here in illustrated and must not be released to other parties, without written consens.

TAVOLA / SHEET: 1 di 1 | PESO / WEIGHT: 0.00 kg | SCALA / SCALE: (1:2) | A3

CODICE / CODE: 7049045436 | REVISIONE / REVISION: R00

DESCRIZIONE / DESCRIPTION: APPLICAZIONE DOPPIO CONTATTO
M65_M73_M83_M93_PENTA_PENTA830 CON EMS00